NO.	部品名	個数	材　質	摘　要
1	本体	1	アルミ	
2	グローブ	2	アクリル樹脂	透明
3	レンズ	2	アクリル樹脂	透明
4	ＬＥＤモジュール	2		
5	口出線	2	ＨＩＶ	L=500mm　0.9mm²
6	ステー	1	ステンレス	t=3mm
7	電源ステー	1	ステンレス	t=2mm
8	電源	1		
9				

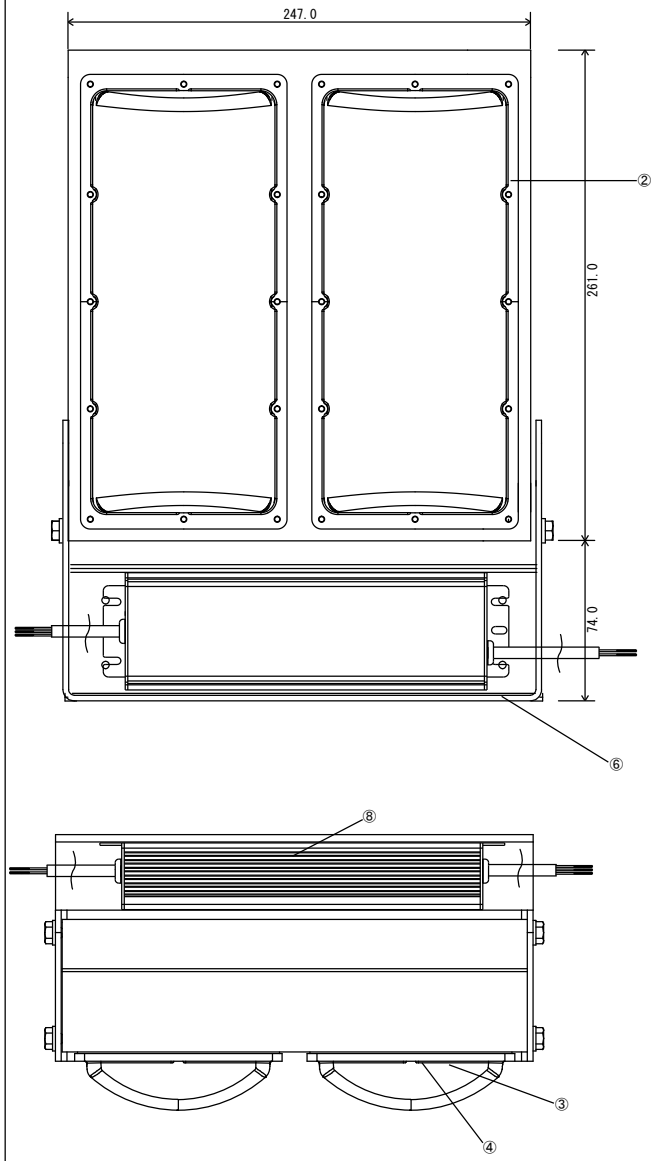

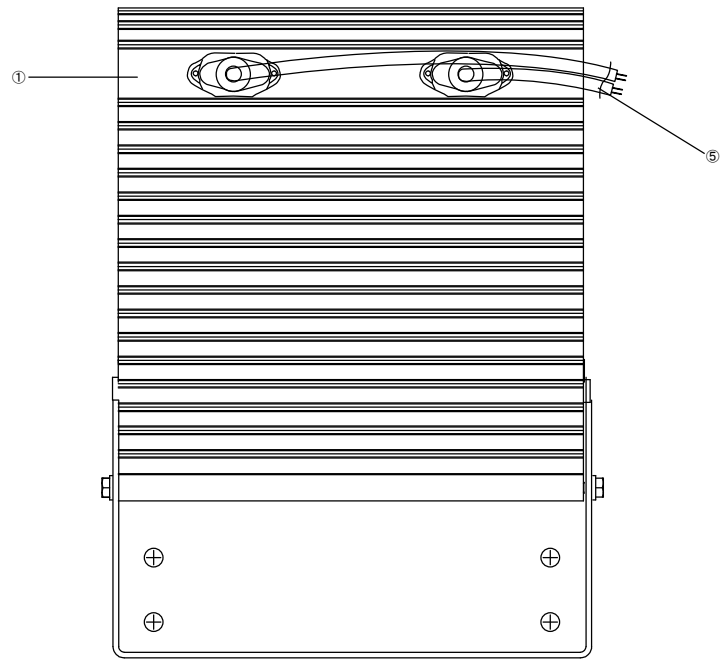

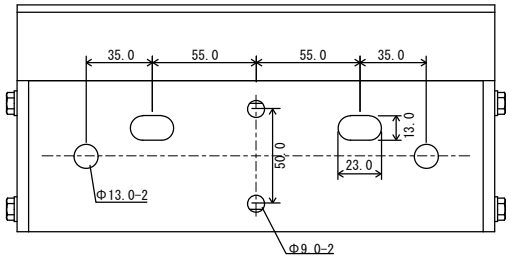

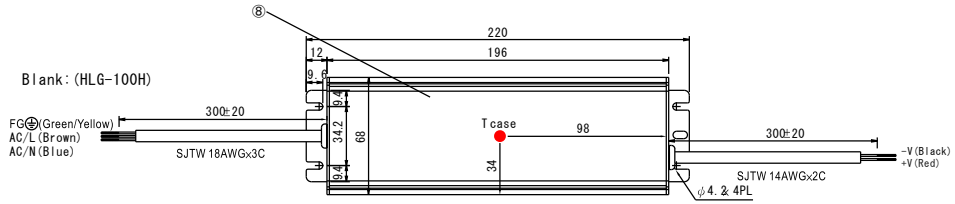

入力電圧	入力電流	消費電力	周波数	重量	標準色	用途			
90V ｜ 264V	0.84A ｜ 0.288A	76W	50Hz/ 60Hz	約7.60kg	シルバー	屋外照明			

図法	三角法		
尺度	FREE		
規格	JIS B0405 M JIS B0408 M IP 66	承認	設計
株式会社 ESL			

品名	MARK_E36B-D-850(770)
品番	D-BXS-W36L60Y-850(770)
図番	改定番号　００